PC – Audio card

Radio

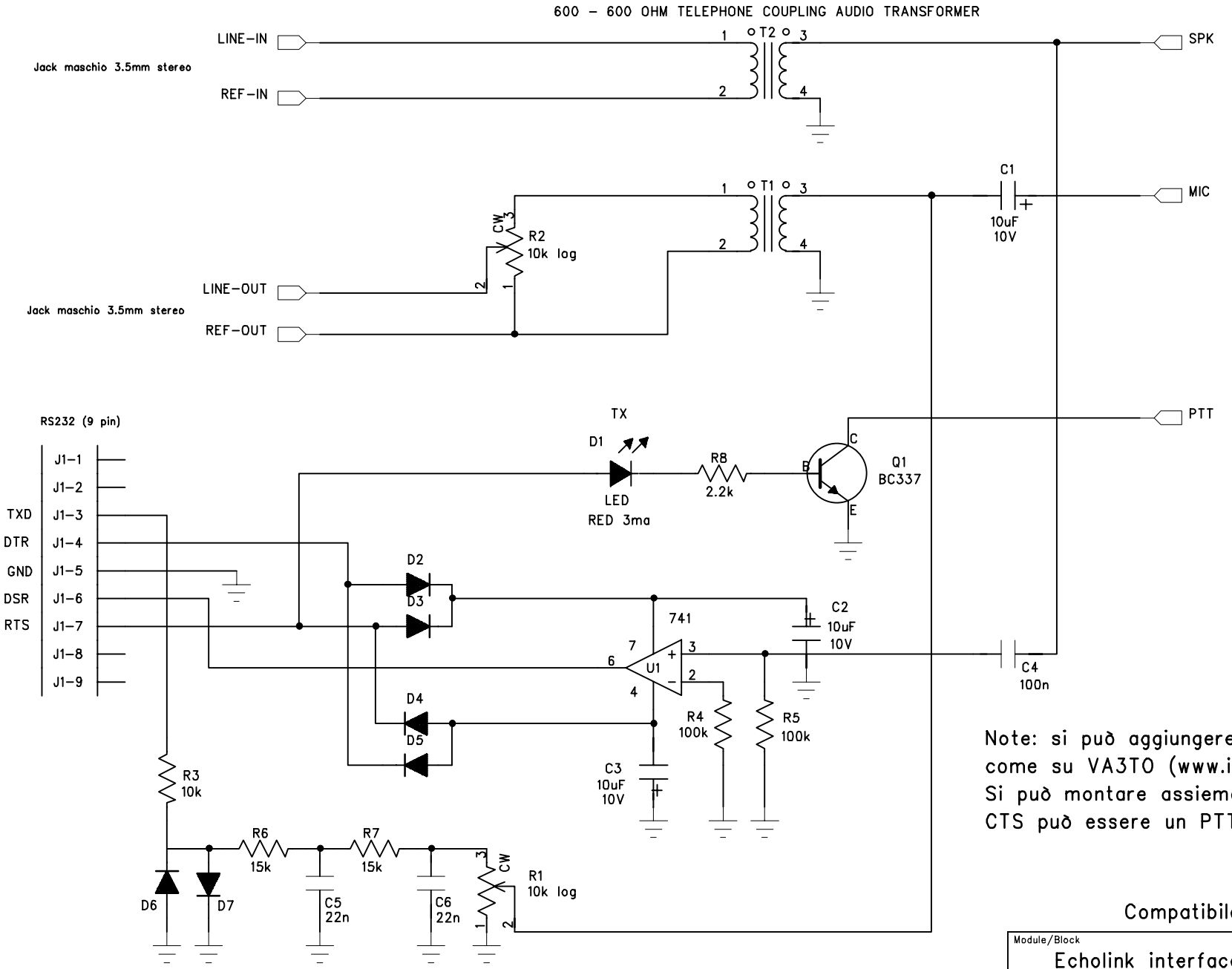

Components list

C1 – C6
D1 – D7
J1 – J3

Q1
R1 – R8
T1 – T2

Note: si può aggiungere una chiave DTMF
come su VA3TO (www.ilinka.com)
Si può montare assieme al "transponder" di PLD
CTS può essere un PTT input

Compatibile EchoLink, HAMCOMM

Module/Block: Echolink interface		Apparatus: PC – Radio
Designed	Approved	Document number: 996.1xx.001
Property: IKIPLD Alessandro Torrini		Sheet: 1/1 · Rev.: 1.0
		Date: 18/12/03 · File: Echolink.sch

Nei cavetti verso la scheda audio si inseriscono due R=1k tra Left, Right e uscita.
Nel cavetto per collegare i palmari si inserisce una R=2.2k tra MIC e PTT.